VAIZDAS IŠ PRIEKIO
1:50

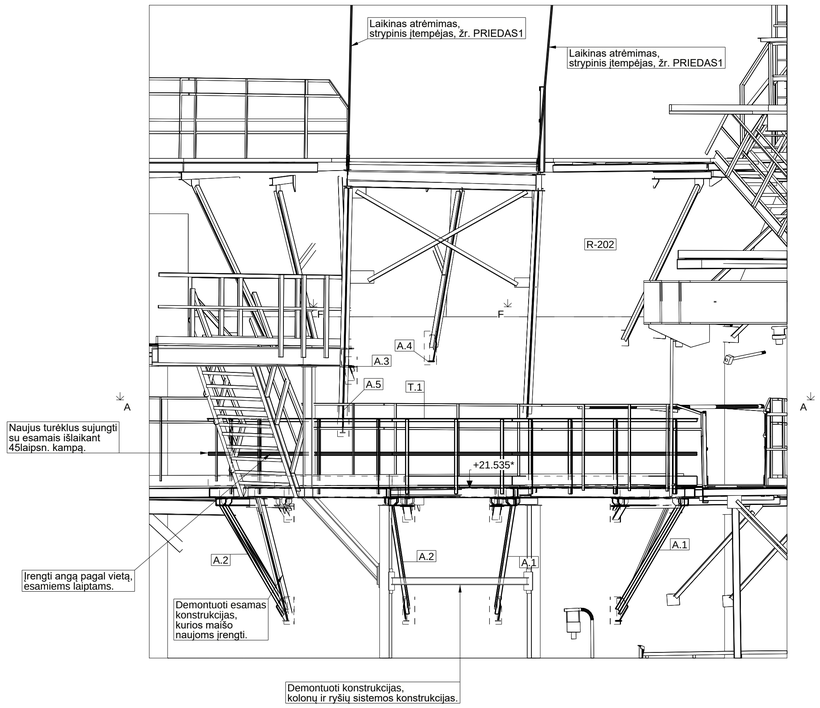

A - A
1:50

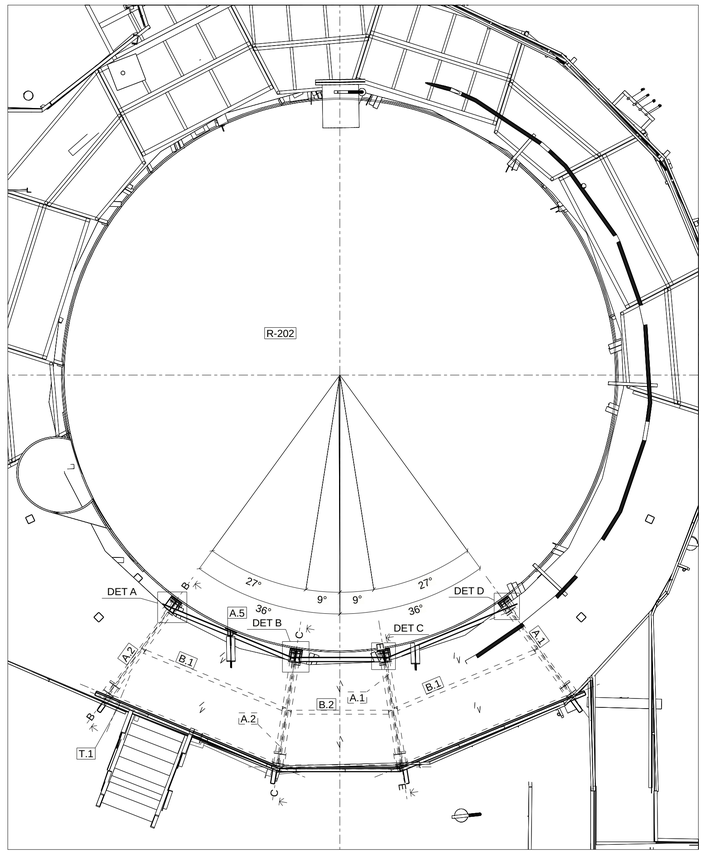

F - F
1:20

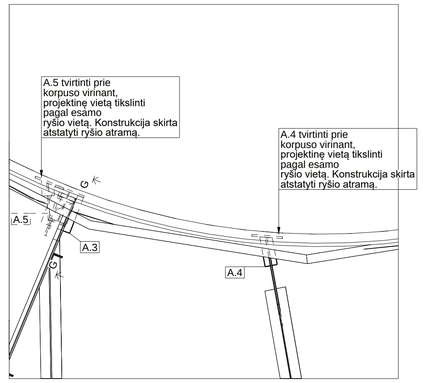

G - G
1:20

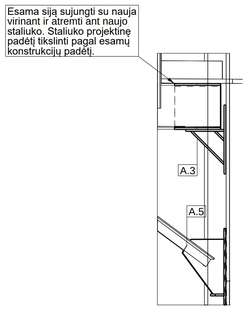

DETALĖ A
1:10

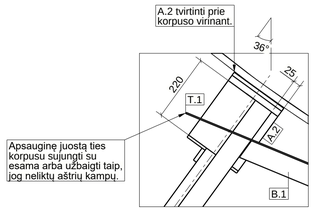

DETALĖ B
1:10

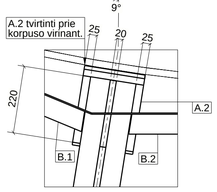

DETALĖ C
1:10

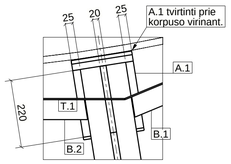

DETALĖ D
1:10

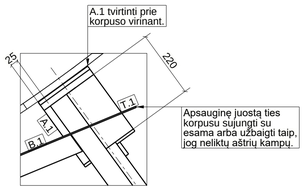

B - B
1:20

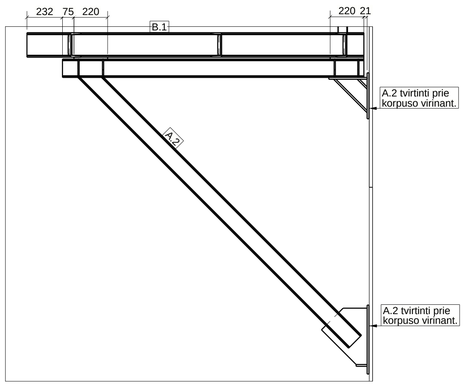

C - C
1:20

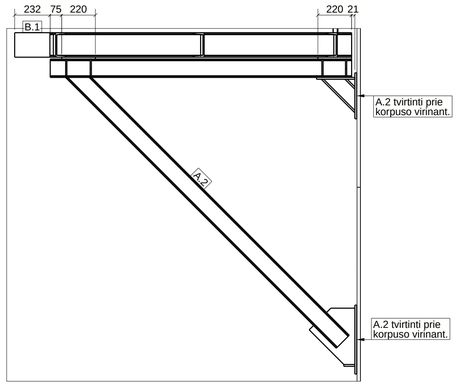

E - E
1:20

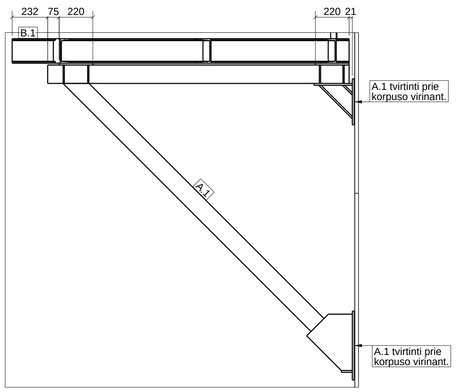

1.0 BENDROSIOS PASTABOS
1.1 VISOS ALTITUDĖS IR KOORDINATĖS PATEIKTOS METRAIS, O MATMENYS - MILIMETRAIS, JEIGU NENURODYTA KITAIP.
1.2 * - MĄTMUO TIKSLINAMAS VIETOJE MONTAVIMO METU.
1.3 MEDŽIAGŲ SPECIFIKACIJOS DUOTOS VIENAM GAMINIUI.
1.4 METALO PAVIRŠIŲ NUVALYTI IKI Sa2.5 REIKALAVIMŲ PAGAL LST EN ISO 8501-1. PAVIRŠIŲ RUOŠTI LST EN ISO 8504-3 NUMATYTAIS METODAIS.
1.5 DAŽYMO DARBUS VYKDYTI VADOVAUJANTIS "ORLENLIETUVA" TECHNINĖMIS SPECIFIKACIJOMIS OL-TB-CR-011 (sistema I-A, II-A).
2.0 KONSTRUKCINIS PLIENAS
2.1 PAGRINDINIAI PLIENINIAI KONSTRUKCINIAI ELEMENTAI IR PLOKŠTĖS TURI ATITIKTI LST EN10025 2 DALIES S275J2 / S355J2 KLASES, ANTRINIAI PLIENINIAI KONSTRUKCINIAI ĮLEMENTAI (PVZ. TURĖKLAI, KOPĖČIOS, KOPĖČIŲ VARTAI, GROTELĖS, PLOKŠTĖS, AIKŠTELĖS) TURI ATITIKTI LST EN10025 2 DALIES S235JR KLASĘ.
2.2 KONSTRUKCINIŲ PLIENO KARŠTO VALCAVIMO PROFILIAI TURI ATITIKTI LST EN 10025-1 REIKALAVIMUS, KAMPUOČIAI TURI ATITIKTI LST EN 10056. PLIENO PROFILIAI PAGAL EN 10025-1 IR EN 10365.
3.0 SUVIRINIMAS
3.1 SUVIRINIMO DARBAI ATLIEKAMI PAGAL LST EN 1011-2+A1:2004; (LST EN 1011-3:2002-JEIGU AUSTENITINIS NERŪDIJANTIS PLIENAS).
3.2 SUVIRINIMO JUNGČIŲ PARUOŠIMAS PAGAL LST EN ISO 9692-1:2004.
3.3 SUVIRINTI ELEKTRODAIS LST EN ISO 2560:2010, TIPAS E424B42H5.
3.4 SUVIRINAMŲ SIŪLIŲ STATINIŲ ĮLGIS PRIIMTAS PAGAL PLONIAUSIĄ IŠ SUVIRINAMŲ ELEMENTŲ STORĮ <1.2t, BE ATSKIRAI NURODYTŲ.

Laida	Data	Statybai	Keitimų pavadinimas (priežastis)
0	22.06.2026	Statybai	

ORLEN Lietuva
PROJEKTŲ INŽINERIJOS GRUPĖ

OLP02925

430-10
S-200 reaktoriaus-regeneratoriaus R-202 korpuso remontas apkabos sumontuotos pagal projektą OLP02905 zonoje

Atest.Nr.	Pareigos	Pavardė	Parašas	Data
39050	PV	D.Virkutis	KONTRAS	23.06.2026
24832	PDV	D. Virkutis	SIMUTIS	23.06.2026
	INŽ	G. Šerpytis	SERMIDAS	23.06.2026

430-10
BENDRI VAIZDAI, PASTABOS

Mastelis | Lapas 1 | Lapų 1 | Laida 0

OLP02925-TDP-K-43010-001

Data | Para?as | Pavard? | Pareigos

Tekla Structures